F-Stück mit Grippkupplung

Flaschanschlussmaße
nach DIN EN 1092-1
/PN10

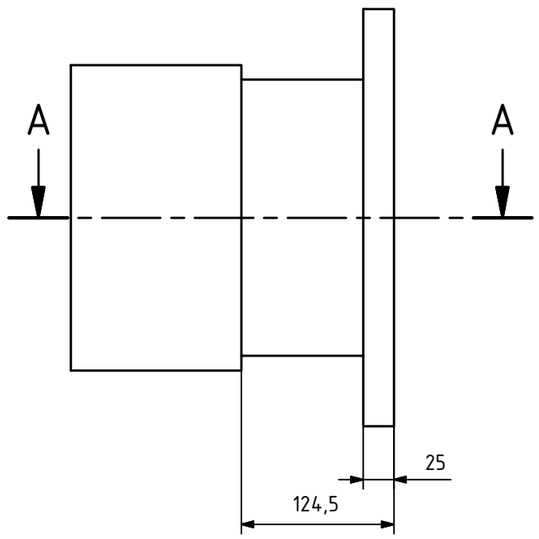

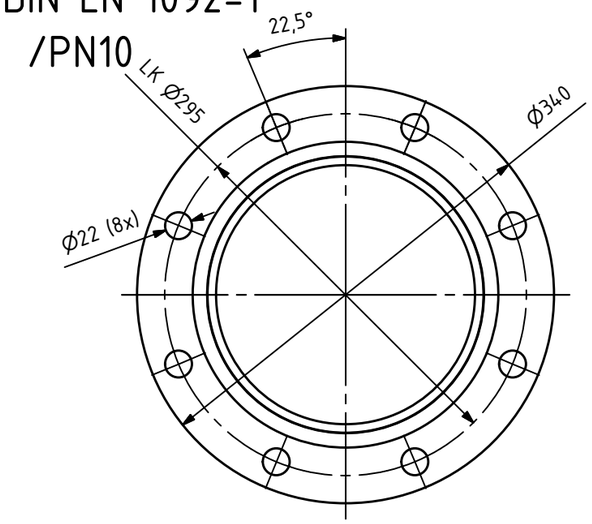

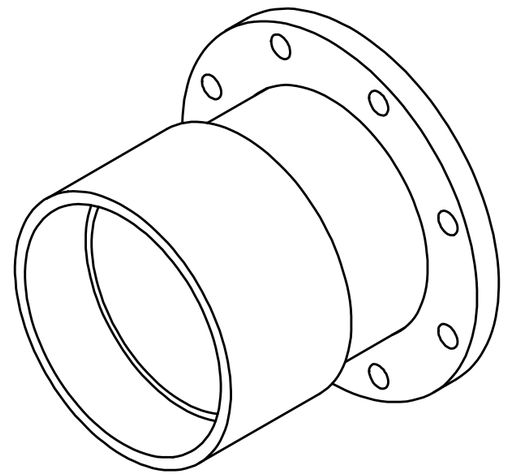

A-A (1 : 5)

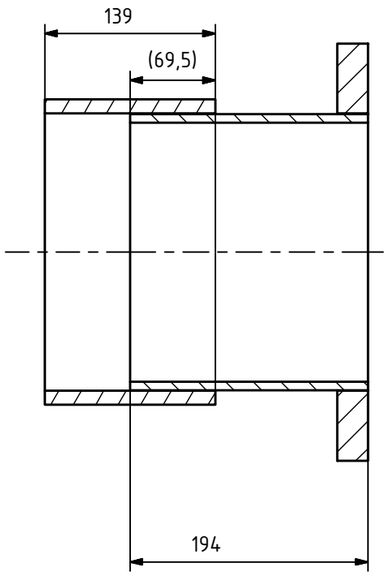

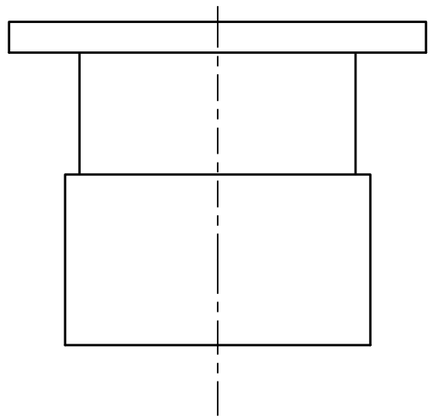

Allgemeintoleranzen DIN ISO 2768 cL	Maßstab 1 : 5 Format A3	Werkstoff	Gewicht [redacted]
		Projektnummer	Schutzvermerk nach DIN ISO 16016 beachten (C) Firma Axel Zangenberg
	Datum / Name	Kunde	
Gezeichnet	12.12.2017 JMaier	Projektname	
Kontrolliert			
Genehmigt	17.01.2018 Administrator		
www.axel-zangenberg.de		Zeichnungsname: Übersicht Anaconda DN200 Kunststoff	Revision –

Axel Zangenberg GmbH & Co.KG; Gutedelstraße 33; 79418 Schliengen; Tel: 07635 / 82447 -0; Fax: -799

F-F Stück

Flaschanschlussmaße
nach DIN EN 1092-1 /PN10

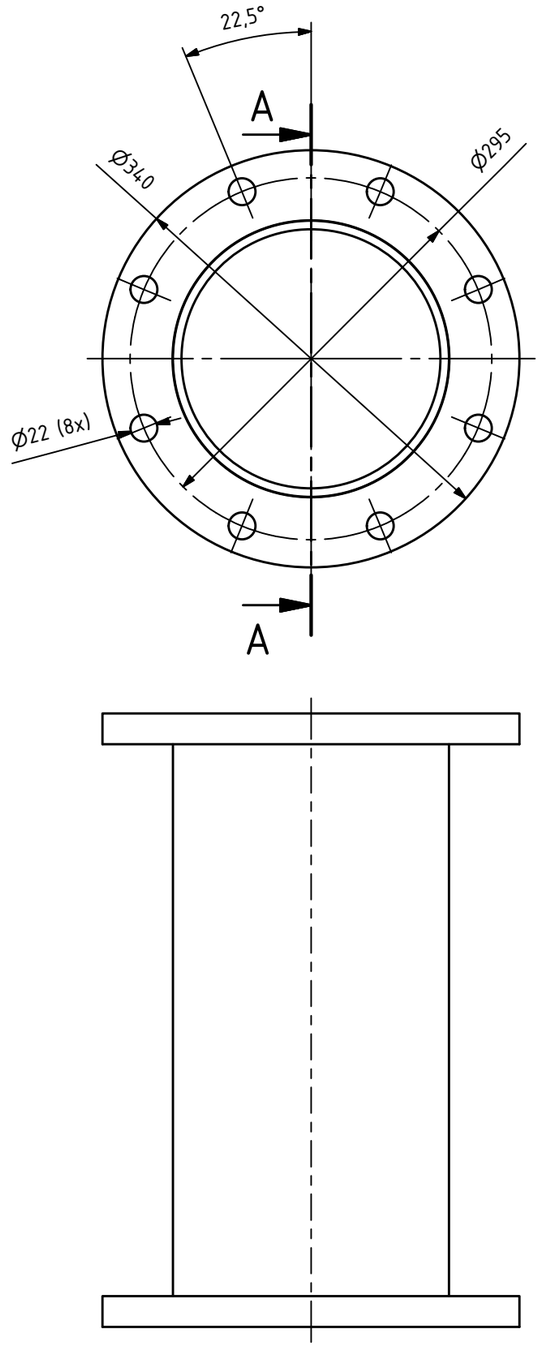

A-A (1 : 5)

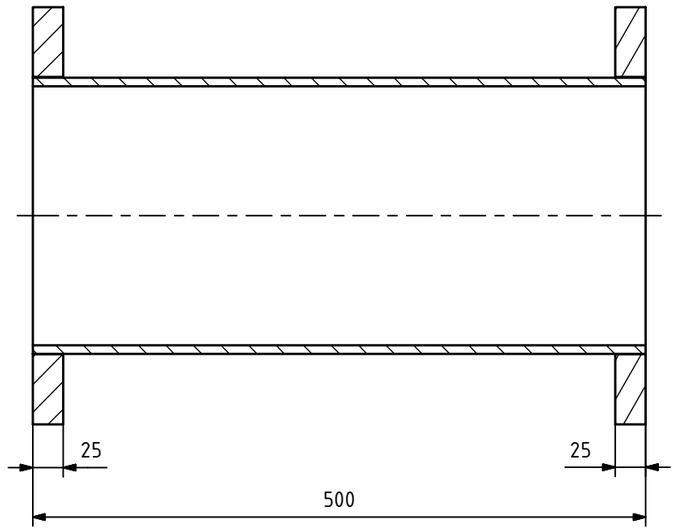

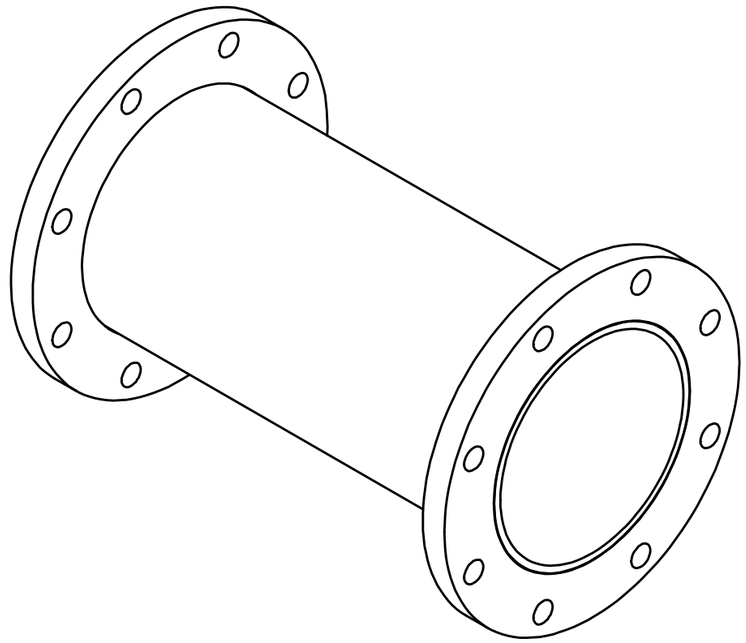

Allgemeintoleranzen DIN ISO 2768 cL	Maßstab 1 : 5	Werkstoff	Gewicht [redacted]
	Format A3	Projektnummer	Schutzvermerk nach DIN ISO 16016 beachten (C) Firma Axel Zangenberg
	Datum / Name	Kunde	
Gezeichnet	12.12.2017 JMaier	Projektname	
Kontrolliert			
Genehmigt	17.01.2018 Administrator		
www.axel-zangenberg.de		Zeichnungsname: Übersicht Anaconda DN200 Kunststoff	Revision –

Axel Zangenberg GmbH & Co.KG; Gutedelstraße 33; 79418 Schliengen; Tel: 07635 / 82447 -0; Fax: -799

Schieber

Flaschanschlussmaße
nach DIN EN 1092-1 /PN10

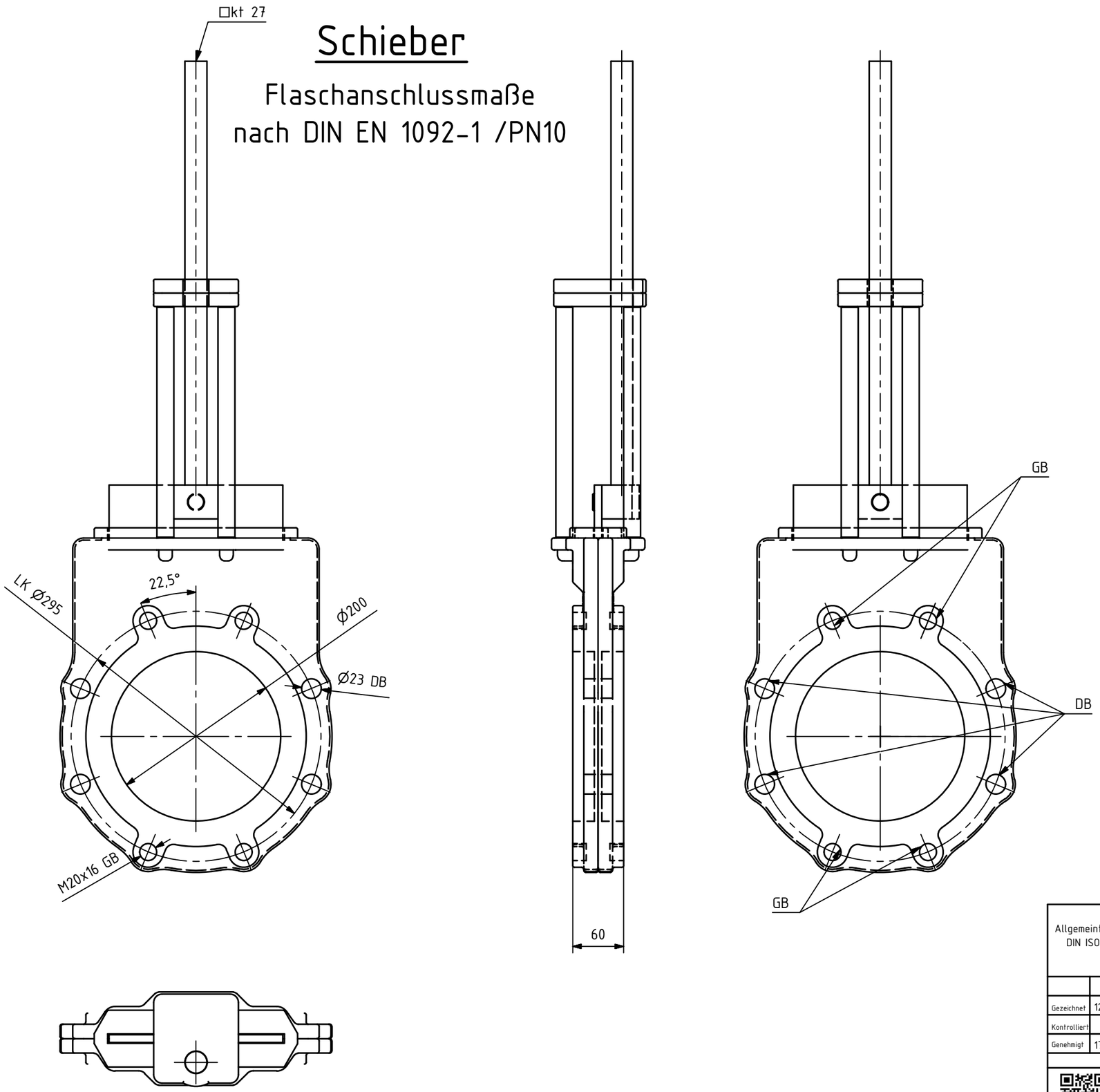

Allgemeintoleranzen DIN ISO 2768 cL	Maßstab 1 : 5	Werkstoff [redacted]	Gewicht [redacted]
	Format A3	Projektnummer	Schutzvermerk nach DIN ISO 16016 beachten (C) Firma Axel Zangenberg

	Datum	Name
Gezeichnet	12.12.2017	JMaier
Kontrolliert		
Genehmigt	17.01.2018	Administrator

Kunde

Projektname

Zeichnungsname

Übersicht Anaconda DN200 Kunststoff

Revision –

www.axel-zangenberg.de

Axel Zangenberg GmbH & Co.KG; Gutedelstraße 33; 79418 Schliengen; Tel: 07635 / 82447 -0; Fax: -799

Anaconda 200 20 TB FS

Flaschanschlussmaße
nach DIN EN 1092-1 /PN10

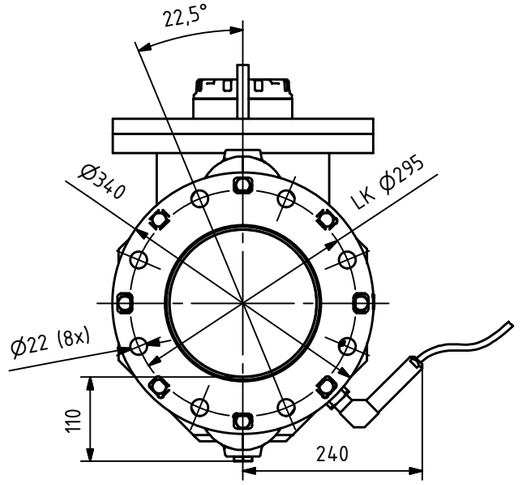

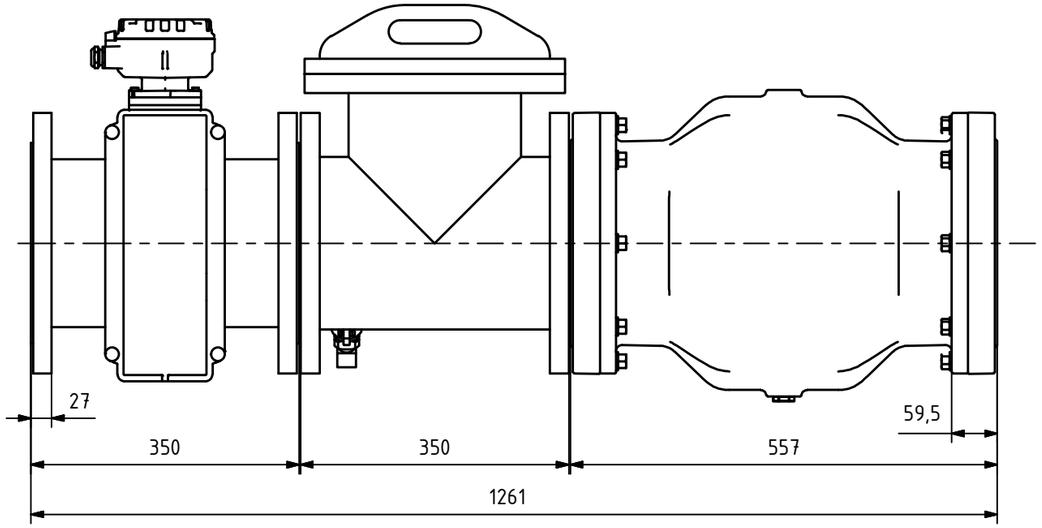

Flaschanschlussmaße
nach DIN EN 1092-1 /PN10

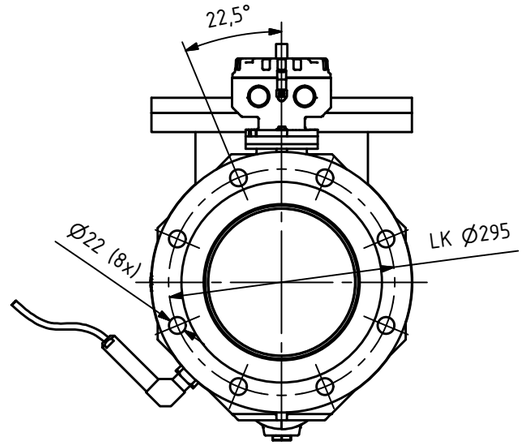

Fließrichtung

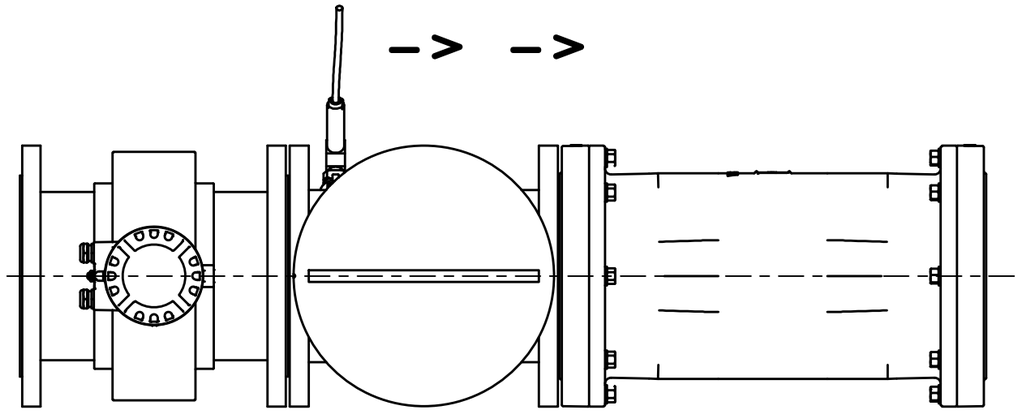

Gewicht ohne Wasser:
95 KG

Allgemeintoleranzen DIN ISO 2768 cL		Maßstab 1 : 5 Format A3	Werkstoff / Projektnummer
	Datum	Name	
Gezeichnet	12.12.2017	JMaier	
Kontrolliert			
Genehmigt	17.01.2018	Administrator	

Gewicht [redacted]

Schutzvermerk nach DIN ISO 16016 beachten (C) Firma Axel Zangenberg

Kunde

Projektname

Zeichnungsname

Übersicht Anaconda DN200 Kunststoff

Revision –

www.axel-zangenberg.de
Axel Zangenberg GmbH & Co.KG; Gutedelstraße 33; 79418 Schliengen; Tel: 07635 / 82447 -0; Fax: -799

Anaconda 200 20 TB

Flaschanschlussmaße
nach DIN EN 1092-1 /PN10

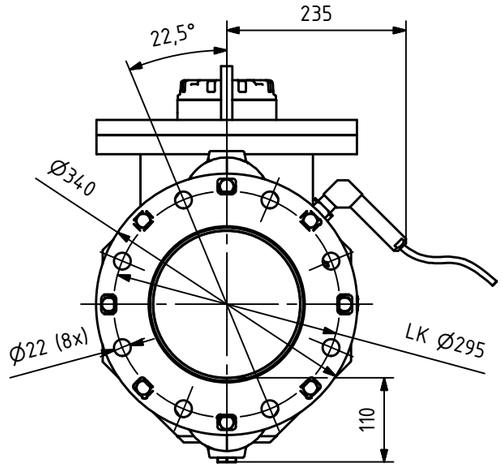

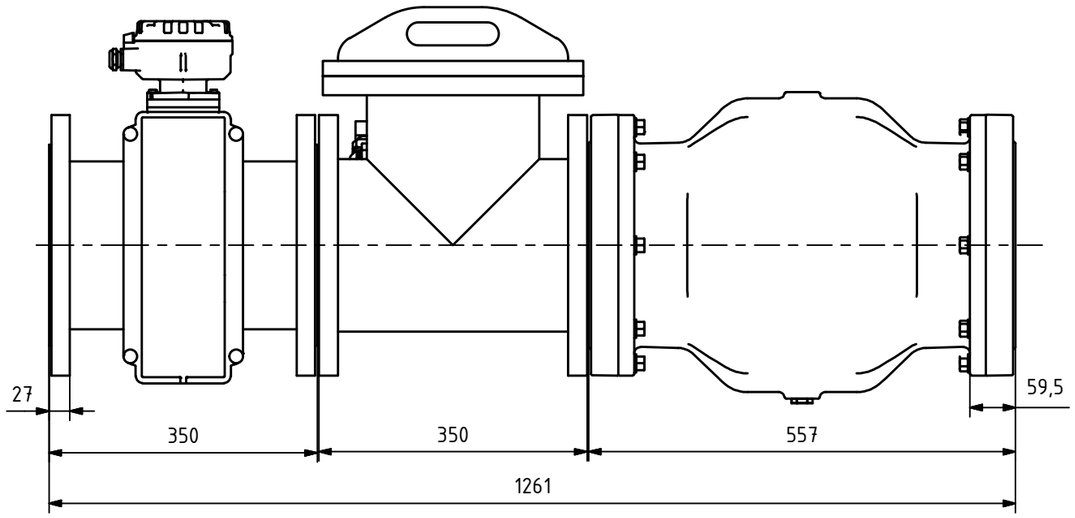

Flaschanschlussmaße
nach DIN EN 1092-1/PN10

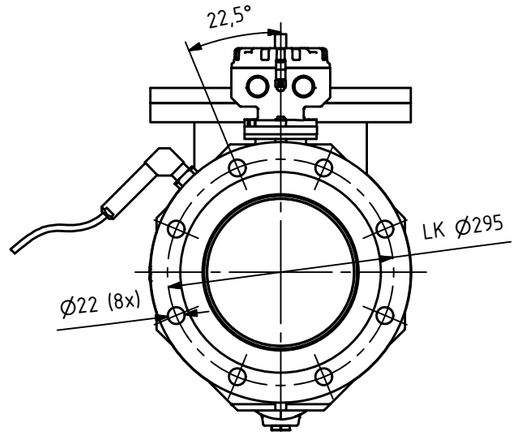

Fließrichtung

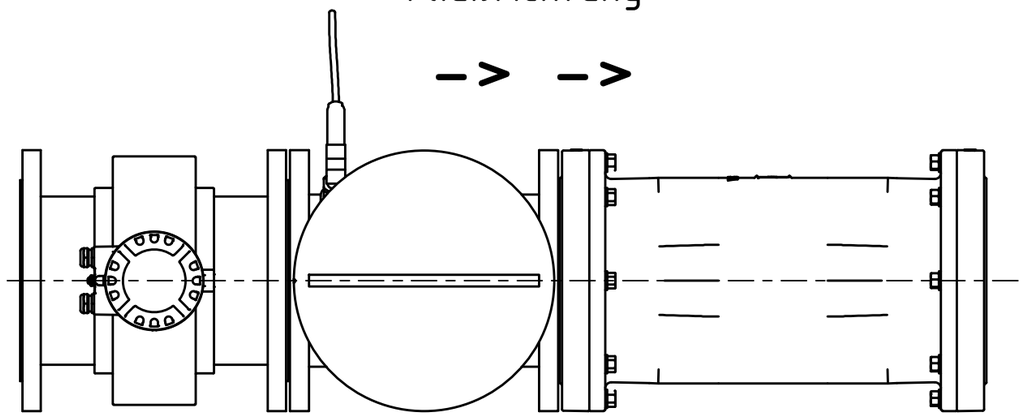

Gewicht ohne Wasser:
95 KG

Allgemeintoleranzen DIN ISO 2768 cL		Maßstab 1 : 5 Format A3	Werkstoff / Projektnummer
Gewicht [redacted]	Schutzvermerk nach DIN ISO 16016 beachten (C) Firma Axel Zangenberg		
	Datum	Name	Kunde
Gezeichnet	12.12.2017	JMaier	
Kontrolliert			Projektname
Genehmigt	17.01.2018	Administrator	
Zeichnungsname: Übersicht Anaconda DN200 Kunststoff			Revision –

www.axel-zangenberg.de
Axel Zangenberg GmbH & Co.KG; Gutedelstraße 33; 79418 Schliengen; Tel: 07635 / 82447 -0; Fax: -799

Anaconda 200 20 KL FS

Flaschanschlussmaße
nach DIN EN 1092-1 /PN10

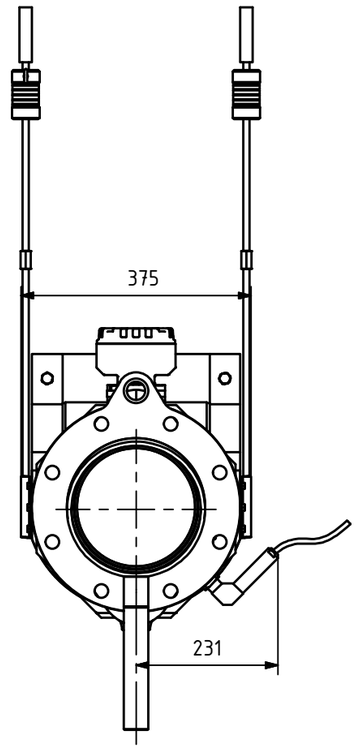

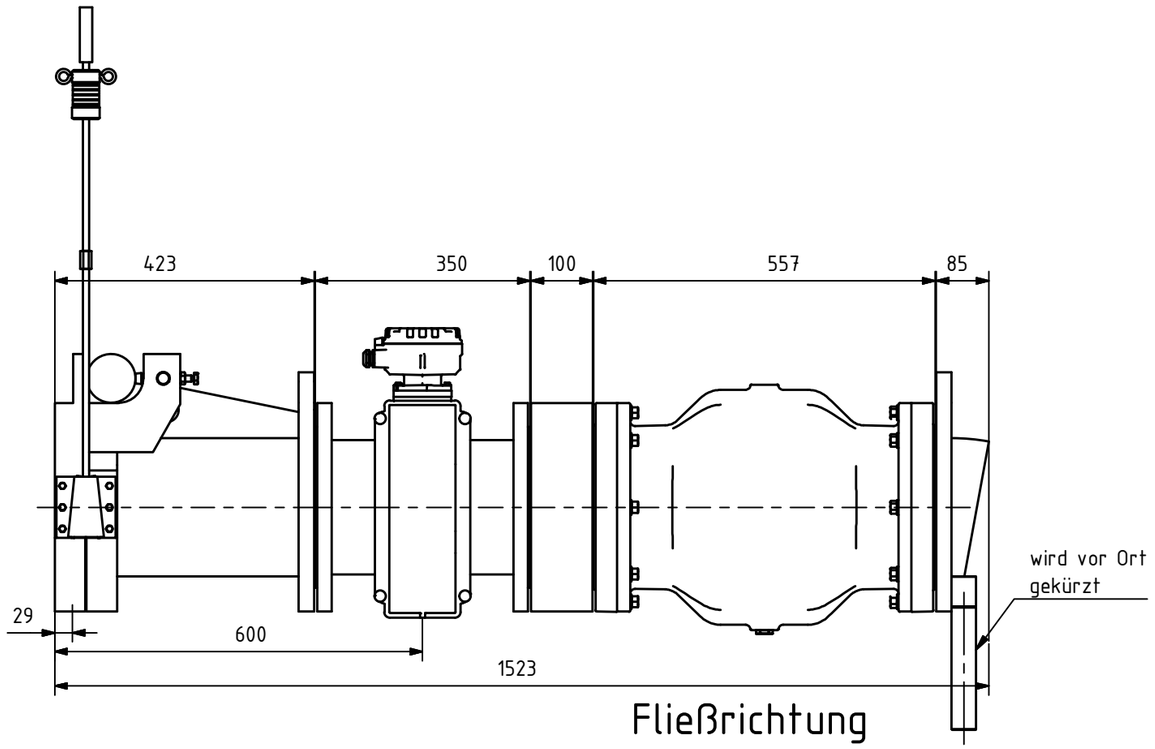

Fließrichtung

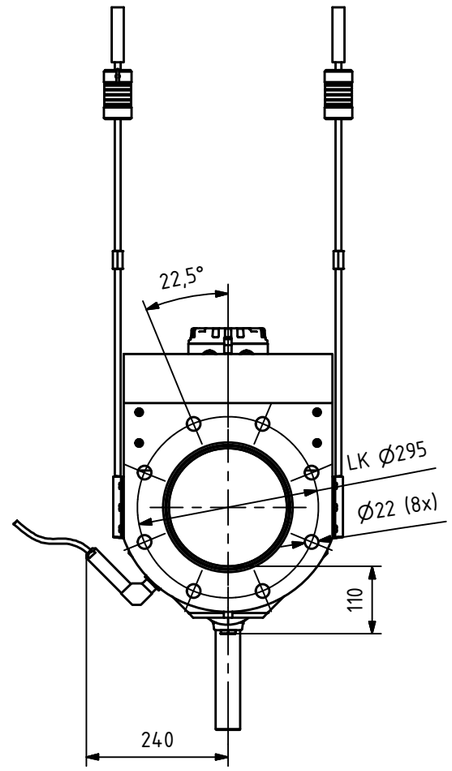

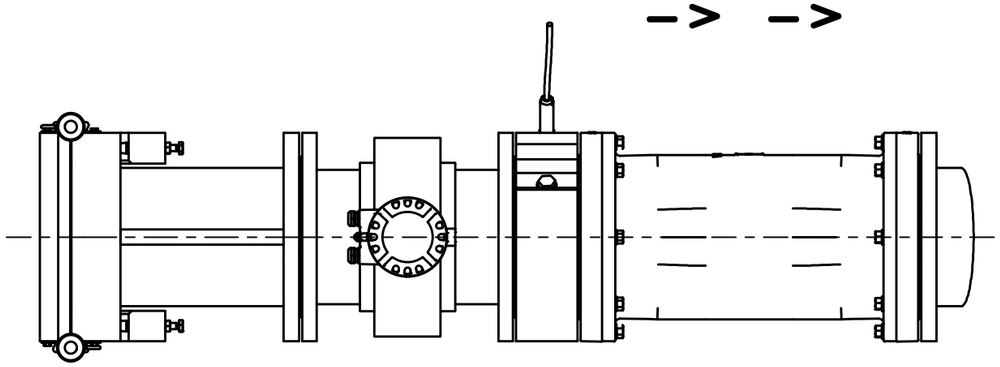

Gewicht ohne Wasser:
110 KG

Allgemeintoleranzen DIN ISO 2768 cL		Maßstab 1 : 5 Format A3	Werkstoff / Projektnummer
Gewicht [redacted]			Schutzvermerk nach DIN ISO 16016 beachten (C) Firma Axel Zangenberg
	Datum	Name	Kunde
Gezeichnet	12.12.2017	JMaier	
Kontrolliert			Projektname
Genehmigt	17.01.2018	Administrator	
www.axel-zangenberg.de			Zeichnungsname: Übersicht Anaconda DN200 Kunststoff
Revision –			

Axel Zangenberg GmbH & Co.KG; Gutedelstraße 33; 79418 Schliengen; Tel: 07635 / 82447 -0; Fax: -799

Anaconda 200 20 KL

Flaschanschlussmaße
nach DIN EN 1092-1 /PN10

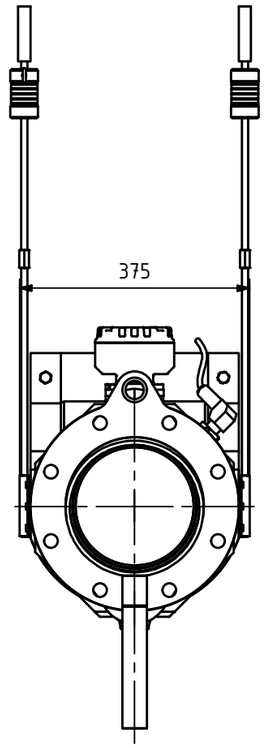

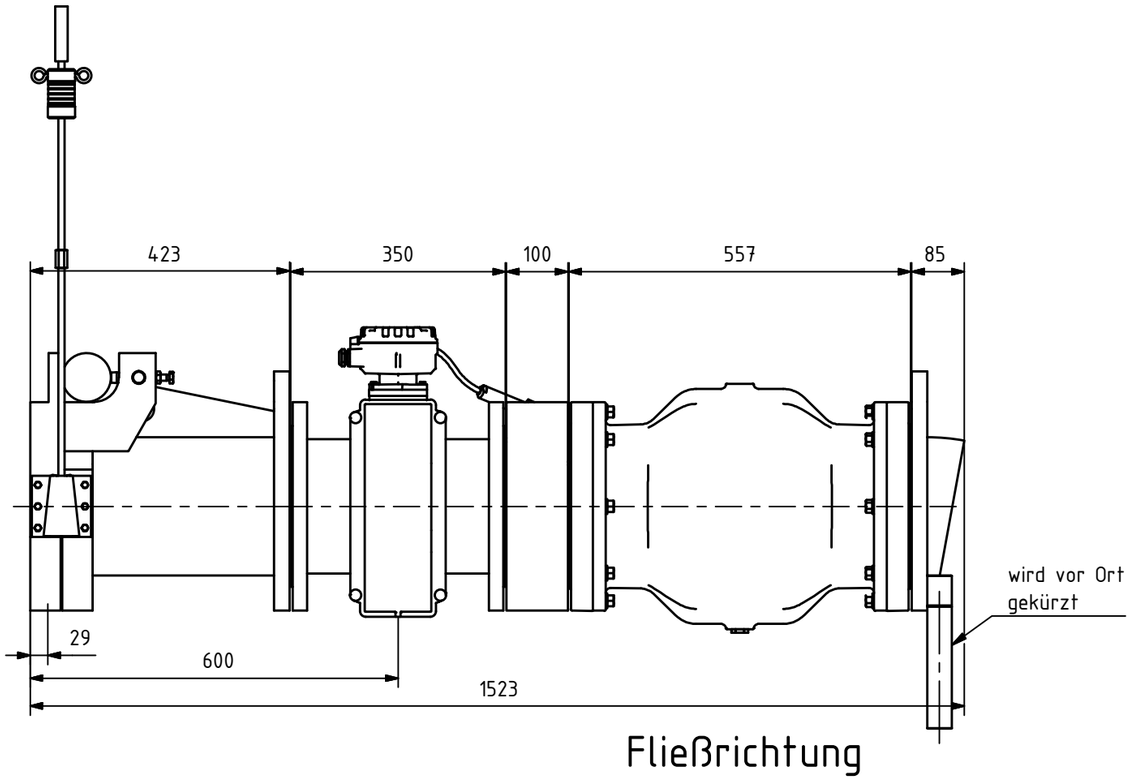

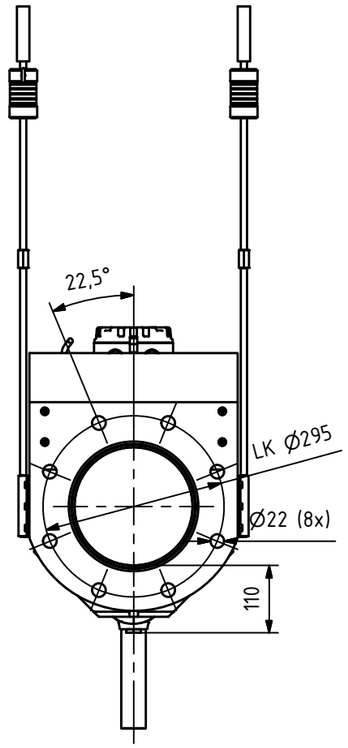

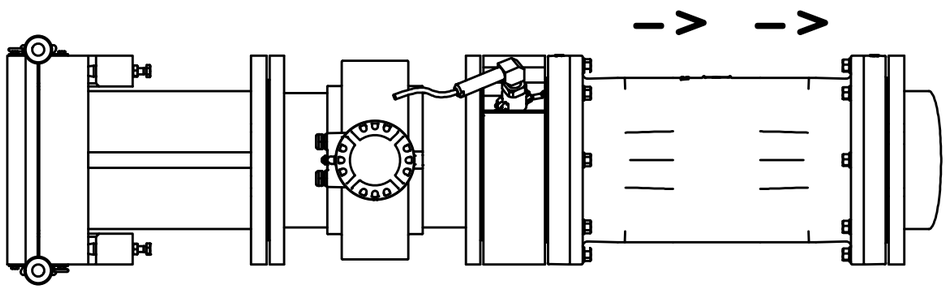

Gewicht ohne Wasser:
110 KG

Allgemeintoleranzen DIN ISO 2768 cL		Maßstab 1 : 5 Format A3	Werkstoff
			Projektnummer
	Datum	Name	
Gezeichnet	12.12.2017	JMaier	
Kontrolliert			
Genehmigt	17.01.2018	Administrator	

Gewicht [redacted]

Schutzvermerk nach DIN ISO 16016 beachten (C) Firma Axel Zangenberg

Kunde

Projektname

Zeichnungsname

Übersicht Anaconda DN200 Kunststoff

Revision –

www.axel-zangenberg.de
Axel Zangenberg GmbH & Co.KG; Gutedelstraße 33; 79418 Schliengen; Tel: 07635 / 82447 -0; Fax: -799